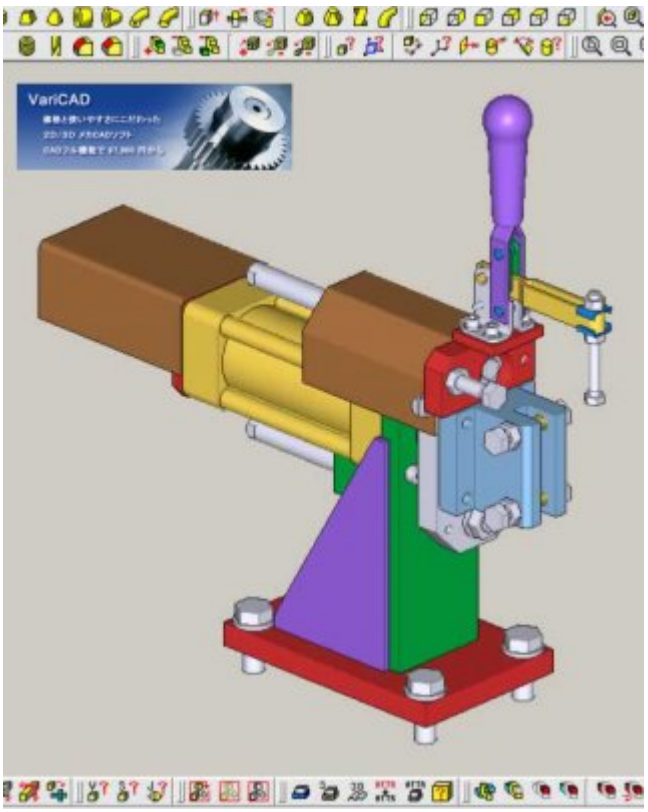
VariCAD